Ausführung Microflex
Einzelne Schiene

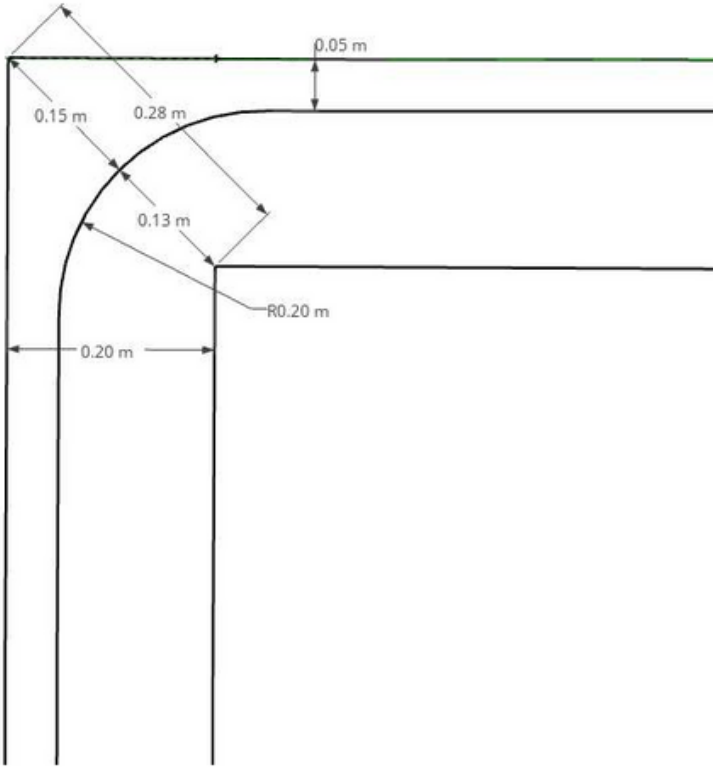

Dopptelte Schiene

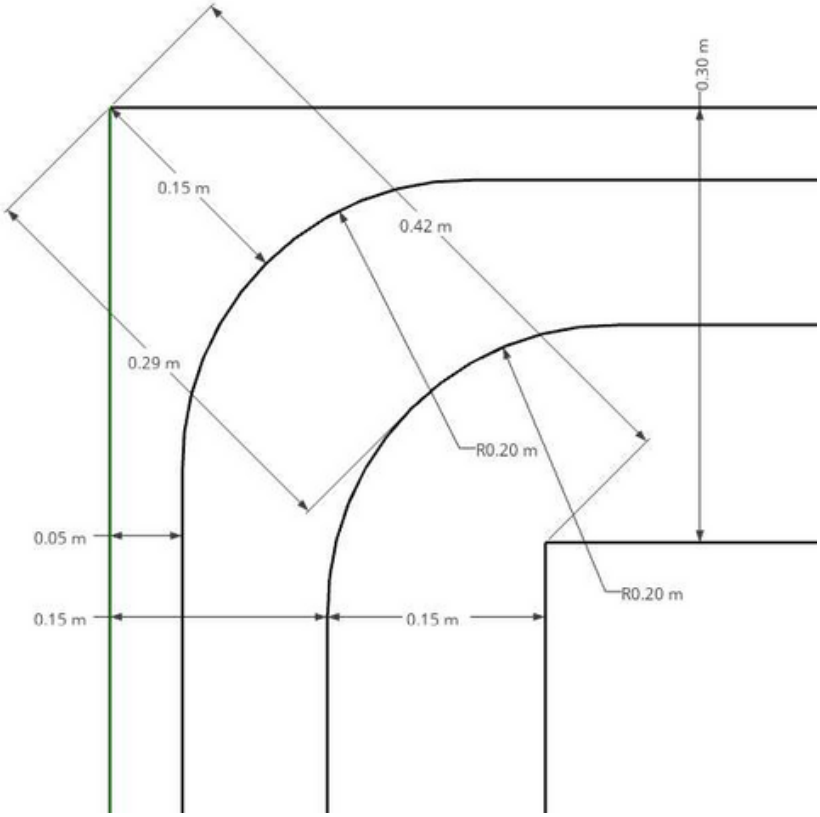

Ausführung Wave (8 cm Gleiterabstand, ca. 16 cm Faltentiefe)
Einzelne Schiene

Bei einer anderen Faltentiefe gelten andere Abstände, fragen Sie uns dazu gern vor der Bestellung.

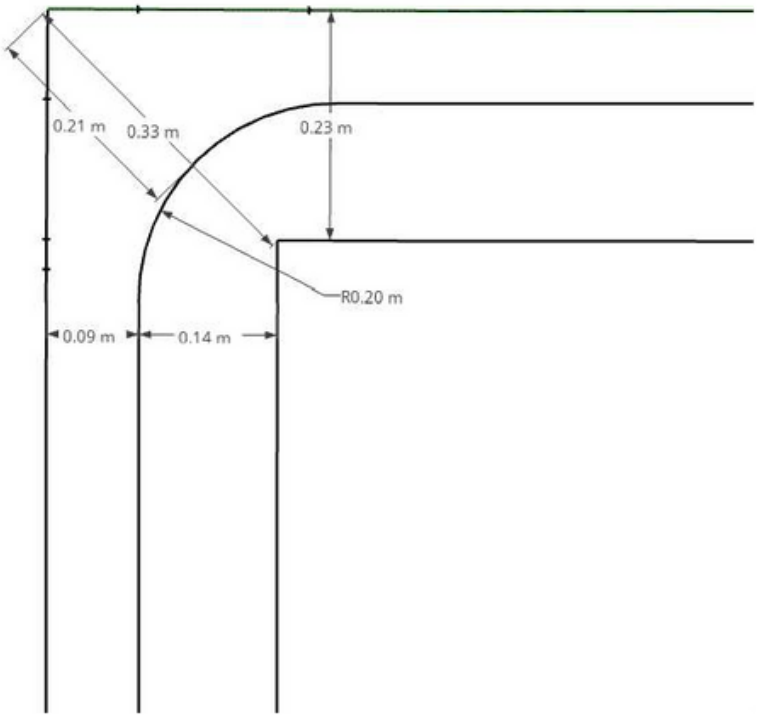

Doppelte Schiene

