iNTUiTECH

Aufmaß-Anleitung Vorhangschienen

Empfohlene Abstände und Eckmontage

Wie viel Platz eine elektrische Vorhangschiene braucht, hängt davon ab, ob der Vorhang in Falten fällt oder als Welle (Wave), und ob eine oder zwei Schienen hintereinander hängen. Diese Übersicht zeigt die empfohlenen Abstände zur Wand und in der Ecke.

Die Tiefe

Gerade bei Nischen und Vorhangkästen entscheidet die Tiefe, ob Schiene und Vorhang Platz haben. Messen Sie von der Wand bis zur Vorderkante der Nische. Wie viel Tiefe nötig ist, hängt davon ab, ob der Vorhang in Falten fällt oder als Welle (Wave).

Ausführung	eine Schiene	zwei Schienen
Faltenwurf	mindestens 10 cm	mindestens 20 cm
Wave, 6 cm Gleiterabstand (ca. 12 cm Faltentiefe)	ca. 14 cm	ca. 27 cm
Wave, 8 cm Gleiterabstand (ca. 16 cm Faltentiefe)	ca. 18 cm	ca. 35 cm

Beim Faltenwurf sitzt die Schienenmitte mindestens 5 cm vor der Wand, nach vorne braucht es noch einmal 5 cm Luft. Bei Wave rechnen Sie die Faltentiefe plus 2 cm, bei zwei Schienen beide Faltentiefen plus 3 cm. Bei einer anderen Faltentiefe gelten also andere Werte als in der Tabelle.

Zwei Schienen hintereinander

Für Vorhang und Gardine setzen wir zwei Schienen hintereinander. Jede elektrische Schiene hat ihren eigenen Motor, so bewegen Sie beide getrennt.

- Beim Faltenwurf liegen zwischen den Schienen mindestens 10 cm von Mitte zu Mitte.
- Bei Wave brauchen beide Wellen Platz. Planen Sie hier die Faltentiefe beider Vorhänge plus 3 cm ein, bei 12 cm Faltentiefe also rund 27 cm, bei 16 cm rund 35 cm Gesamttiefe.

Faltenwurf und Wave im Vergleich



Faltenwurf: eine Schiene mindestens 10 cm, zwei Schienen mindestens 20 cm

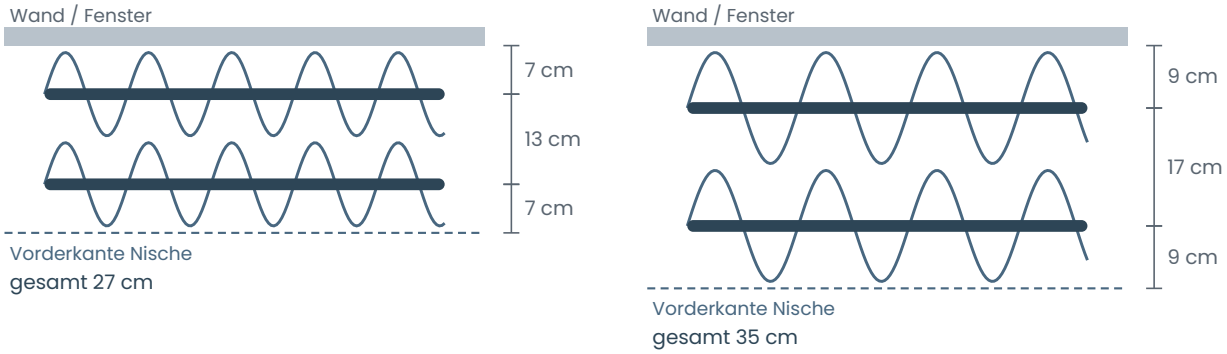

Wave mit zwei Schienen: 6 cm Gleiterabstand (12 cm Faltentiefe) ca. 27 cm, 8 cm Gleiterabstand (16 cm Faltentiefe) ca. 35 cm (gleicher Maßstab)

Achten Sie auf alles, was in den Raum ragt

Fensterbänke, Heizkörper, Fenstergriffe und gekippte Fensterflügel ragen oft weiter vor, als man denkt. Der Vorhang darf daran nicht hängen bleiben. Rechnen Sie diese Maße deshalb zur benötigten Tiefe dazu.

Zwei gerade Schienen über Eck

Treffen zwei gerade Schienen in einer Ecke aufeinander, etwa in einem Erker ohne Biegung, enden beide Schienen mit Abstand vor der Ecke. So fallen die Vorhänge in der Ecke gut und werden nicht gequetscht. Wie viel Abstand wir empfehlen, zeigt die Tabelle. Messen Sie jede Wandseite bis in die Ecke und ziehen Sie an beiden Wandseiten den Abstand aus der Tabelle selbst ab. Bestellt wird die fertige Schienenlänge.

Abstand in der Ecke	eine Schiene oder wandnahe Gardinenschiene	vordere Vorhangschiene
Faltenwurf	7 cm	17 cm
Wave, 6 cm Gleiterabstand (ca. 12 cm Faltentiefe)	9 cm	22 cm
Wave, 8 cm Gleiterabstand (ca. 16 cm Faltentiefe)	11 cm	28 cm

Bei Wave hängt der Abstand von der Faltentiefe Ihres Vorhangs ab. Rechnen Sie für die wandnahe Schiene die halbe Faltentiefe plus 3 cm, für die vordere Schiene das Eineinhalbfache der Faltentiefe plus 4 cm. Bei einer anderen Faltentiefe gelten also andere Abstände als in der Tabelle.

Endet die Schiene am anderen Ende an einer Wand, ziehen Sie dort zusätzlich 1,5 cm Abstand zur Wand ab.

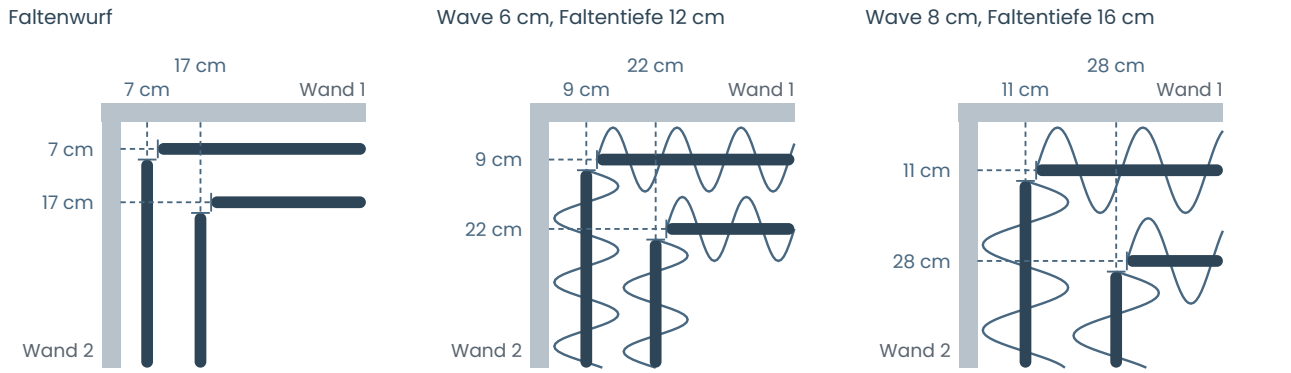

Draufsicht Ecke mit zwei Schienen, gleicher Maßstab. Der Abstand gilt an beiden Wandseiten. Bei nur einer Schiene gilt der wandnahe Wert. Die Maße zeigen den freien Abstand vom Schienenende bis zur Wand.

Für die Tiefe gelten an jeder Wandseite die Werte der geraden Schiene: Faltenwurf mindestens 10 bzw. 20 cm, Wave bei 12 cm Faltentiefe ca. 14 bzw. 27 cm, bei 16 cm ca. 18 bzw. 35 cm.