iNTUiTECH

Aufmaß-Anleitung Vorhangschienen

Gebogene Schiene im Erker oder über Eck

Eine gebogene Schiene läuft ohne Unterbrechung um die Ecke, der Vorhang fährt in einem Stück durch. Damit die Biegung passt, braucht die Schiene in der Ecke genug Tiefe. Diese Anleitung zeigt, wie Sie messen.

So messen Sie

Der Biegeradius beträgt 20 cm. Messen Sie jede Wandseite bis in die Ecke. In der Ecke braucht die Schiene folgende Tiefe von der Wand aus:

Ausführung	Abstand Wand bis Schiene	Abstand zwischen den Schienen	benötigte Tiefe gesamt
Faltenwurf, eine Schiene	5 cm	–	20 cm
Faltenwurf, zwei Schienen	5 cm	10 cm	30 cm
Wave 8 cm (ca. 16 cm Faltentiefe), eine Schiene	9 cm	–	23 cm
Wave 8 cm (ca. 16 cm Faltentiefe), zwei Schienen	9 cm	17 cm	40 cm

Die Wave-Werte gelten für 8 cm Gleiterabstand mit ca. 16 cm Faltentiefe. Bei einer anderen Faltentiefe gelten andere Abstände, fragen Sie uns dazu gern vor der Bestellung.

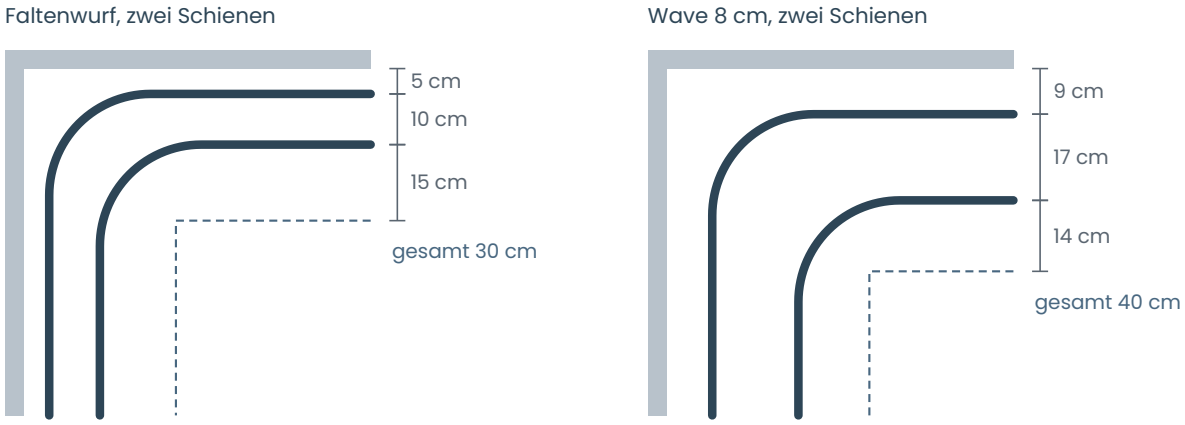

Draufsicht Ecke mit Biegeradius 20 cm, gestrichelt die benötigte Tiefe

Bei Wave rückt die Schiene also weiter von der Wand weg, und zwei Schienen liegen in der Biegung weiter auseinander als bei gerader Montage. Tragen Sie Ihre Maße in unser Bestellformular für gebogene Schienen ein, Sie finden es auf unserer Ratgeber-Seite. Nach diesen Angaben fertigt die Produktion die Schiene und berücksichtigt dabei die nötigen Längen und Abstände. Biegungen nach oben, etwa entlang einer Dachschräge, sind bei elektrischen Schienen nicht möglich.

Höhe und Stromanschluss

- Für die Vorhanghöhe messen Sie von der Oberkante der Schiene bis dort, wo der Vorhang enden soll, zum Beispiel 1 bis 2 cm über dem Boden.
- Notieren Sie, auf welcher Seite der Strom ankommt. Dort sitzt später der Motor.

Das verbindliche Maß

Das Maß, das Sie uns bestätigen, ist verbindlich. Da wir danach fertigen, liegt die Verantwortung für ein selbst genommenes Maß bei Ihnen. Sind Sie unsicher, fragen Sie uns gern vor der Bestellung und messen Sie lieber einmal mehr nach, bevor die Schiene in Produktion geht.

Kurz-Checkliste vor der Bestellung

- Jede Wandseite bis in die Ecke gemessen
- Tiefe in der Ecke geprüft, siehe Tabelle
- Faltenwurf oder Wave festgelegt, eine oder zwei Schienen
- Bestellformular für gebogene Schienen mit allen Maßen und Winkeln ausgefüllt
- Höhe und Seite des Stromanschlusses notiert

Haben Sie Fragen zum Aufmaß? Melden Sie sich gern, wir beantworten Ihre Fragen vor der Bestellung.