Motoranleitung Comfort 90

Elektrischer Vorhangmotor von Mio Decor

Der Comfort 90 ist ein flexibler, leiser Vorhangmotor für elektrische Vorhangschienen. Er öffnet und schließt Ihre Vorhänge sanft per Fernbedienung, Wandschalter, App oder über Ihr Smart Home.

Eigenschaften

- Leiser DC-Antrieb mit sanftem Soft Start und Soft Stop.
- Touch-Motion: ein leichtes Ziehen am Vorhang (etwa 15 cm) öffnet oder schließt ihn automatisch.
- Bei Stromausfall lässt sich der Vorhang jederzeit von Hand bewegen.
- Endlagen elektronisch: Nach dem Aufhängen den Vorhang zweimal ganz öffnen und schließen, dann sind die Endlagen gespeichert.
- Stopp bei Blockierung und Überstromschutz schützen Anlage und Motor.
- Tragkraft bis zu 90 kg je Motor bei kürzeren geraden Schienen, bei größerer Länge und mit Biegungen weniger; maximal 10 kg je laufendem Meter.

Technische Daten

Antrieb	Mio Decor Comfort 90, Funkempfänger 433,92 MHz
Nenndrehmoment	1,5 Nm
Geschwindigkeit	14 cm/s, mit Soft Start und Soft Stop
Tragkraft	bis zu 90 kg (kürzere gerade Schiene), länger oder gebogen weniger; max. 10 kg je lfm.
Anschluss	230 V
Schutzart	IP20

Steuerung

Der Comfort 90 lässt sich vielseitig steuern.

- Funkfernbedienung (RCS) und Wandschalter
- Potenzialfreier Kontakt und RS485
- Touch-Motion durch leichtes Ziehen am Vorhang
- Anbindung an Smart-Home-Systeme wie KNX, Loxone, Homematic oder Fibaro (hierfür ist zusätzlich ein passender Aktor des jeweiligen Systems erforderlich)
- Jeder Antrieb lässt sich zusätzlich rein von Hand bewegen

Motor anbringen und abnehmen

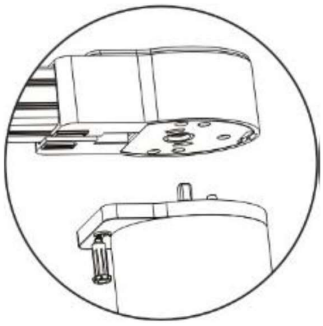

1. Verriegelung nach links schieben und halten.

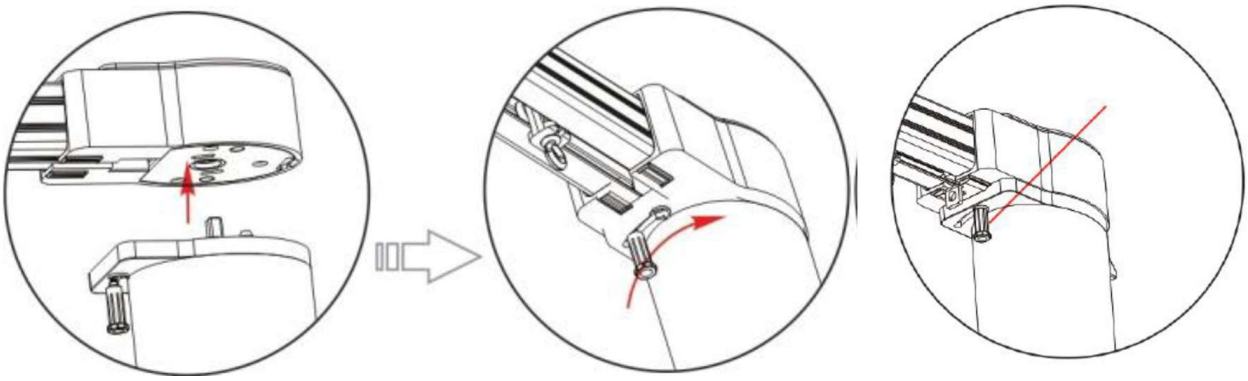

2. Motor einsetzen und Verriegelung nach rechts schieben. Der Motor muss danach fest sitzen.

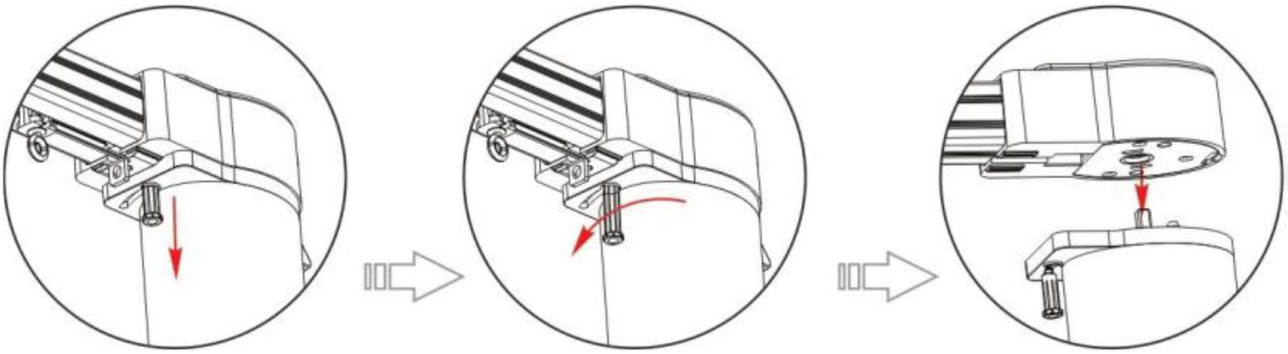

3. Zum Abnehmen die Verriegelung nach rechts drehen, halten und den Motor lösen.

Bedienung und Programmierung

Alle Schritte erfolgen über den Handsender und die Programmiertaste am unteren Teil des Antriebs. Eine langsam rot leuchtende LED zeigt die Bereitschaft, eine blaue LED die erfolgreiche Übernahme.

1. Handsender programmieren

- Programmiertaste am Antrieb 1 Sekunde drücken, die LED leuchtet langsam rot.
- AUF-Taste am Handsender drücken, die LED leuchtet blau. Handsender ist programmiert.

2. Endlagen speichern

- Erst den Handsender programmieren, dann die Vorhänge aufhängen.
- Den Vorhang zweimal ganz öffnen und schließen. Danach sind die Endlagen gespeichert.
- Eine frühere Begrenzung lässt sich elektronisch nicht einstellen. Dafür empfiehlt Mio Decor einen mechanischen Anschlag (Schraube mit Mutter).

3. Drehrichtung ändern

- STOP-Taste am Handsender 5 Sekunden halten, die LED blinkt langsam rot.
- Loslassen und erneut STOP drücken, die LED leuchtet blau. Die Drehrichtung ist geändert.

4. Weiteren Handsender oder Kanal hinzufügen

- STOP-Taste am programmierten Handsender 5 Sekunden halten, die LED blinkt langsam rot.
- AUF-Taste am neuen Handsender oder nach Kanalwahl drücken, die LED leuchtet blau.

5. Kanal löschen

- STOP-Taste am Handsender 5 Sekunden halten, die LED blinkt langsam rot.
- AB-Taste drücken, die LED leuchtet blau. Der Kanal ist gelöscht.

6. Werkseinstellungen wiederherstellen

- Programmiertaste am Antrieb 5 Sekunden halten, die LED leuchtet langsam rot.
- Loslassen und erneut halten, bis die LED schnell blinkt. Grenz- und Richtungspositionen sind zurückgesetzt.

Hinweis: Arbeiten an der 230-V-Verdrahtung gehören in die Hand eines qualifizierten Elektrofachbetriebs. Bei Fragen zur Einrichtung helfen wir Ihnen gern weiter.